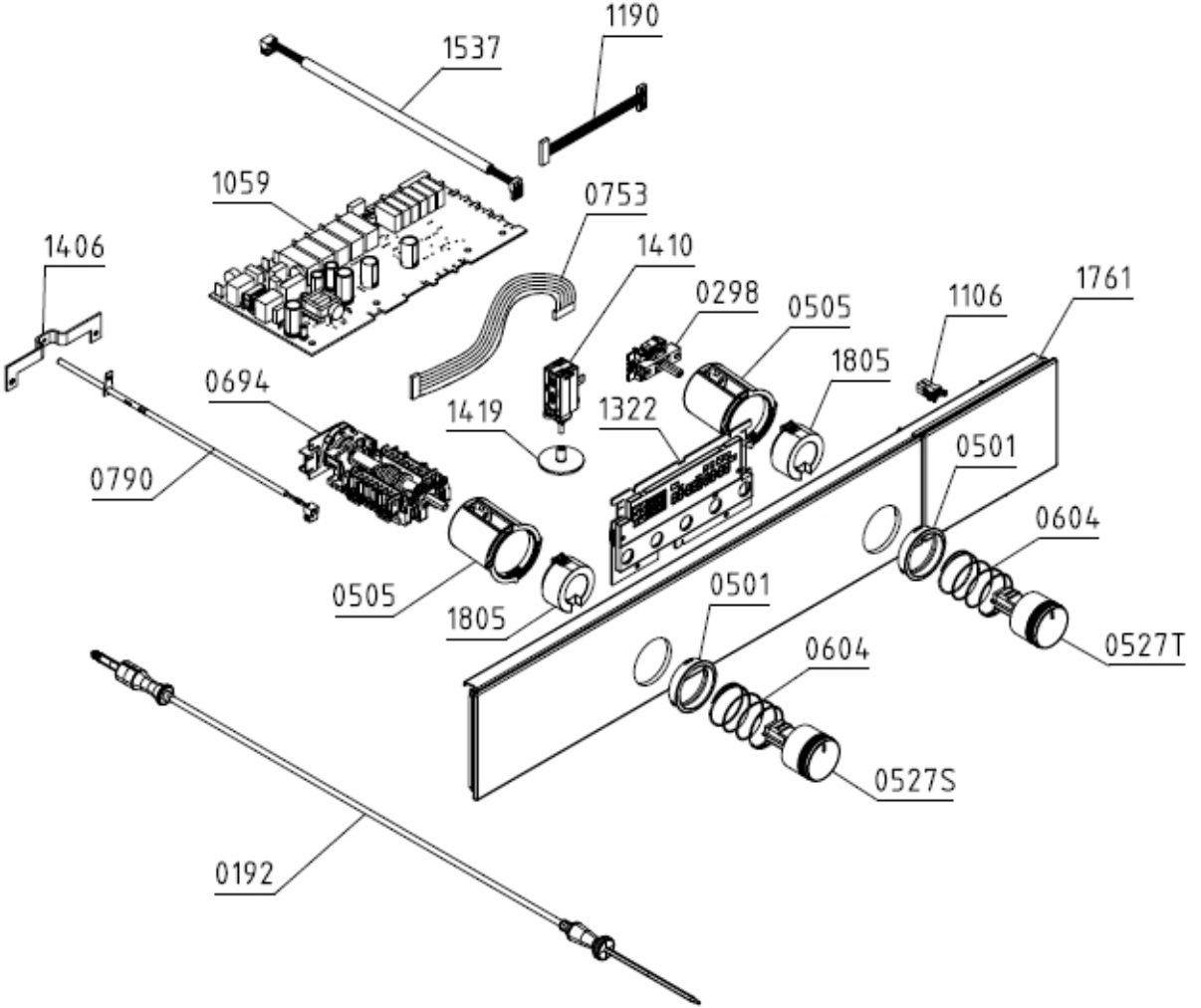
1190
1537
1059
0753
1406
1410
0298
0505
1106
1761
1805
0694
1419
1322
0790
0501
0604
0505
1805
0501
0527T
0604
0527S
0192

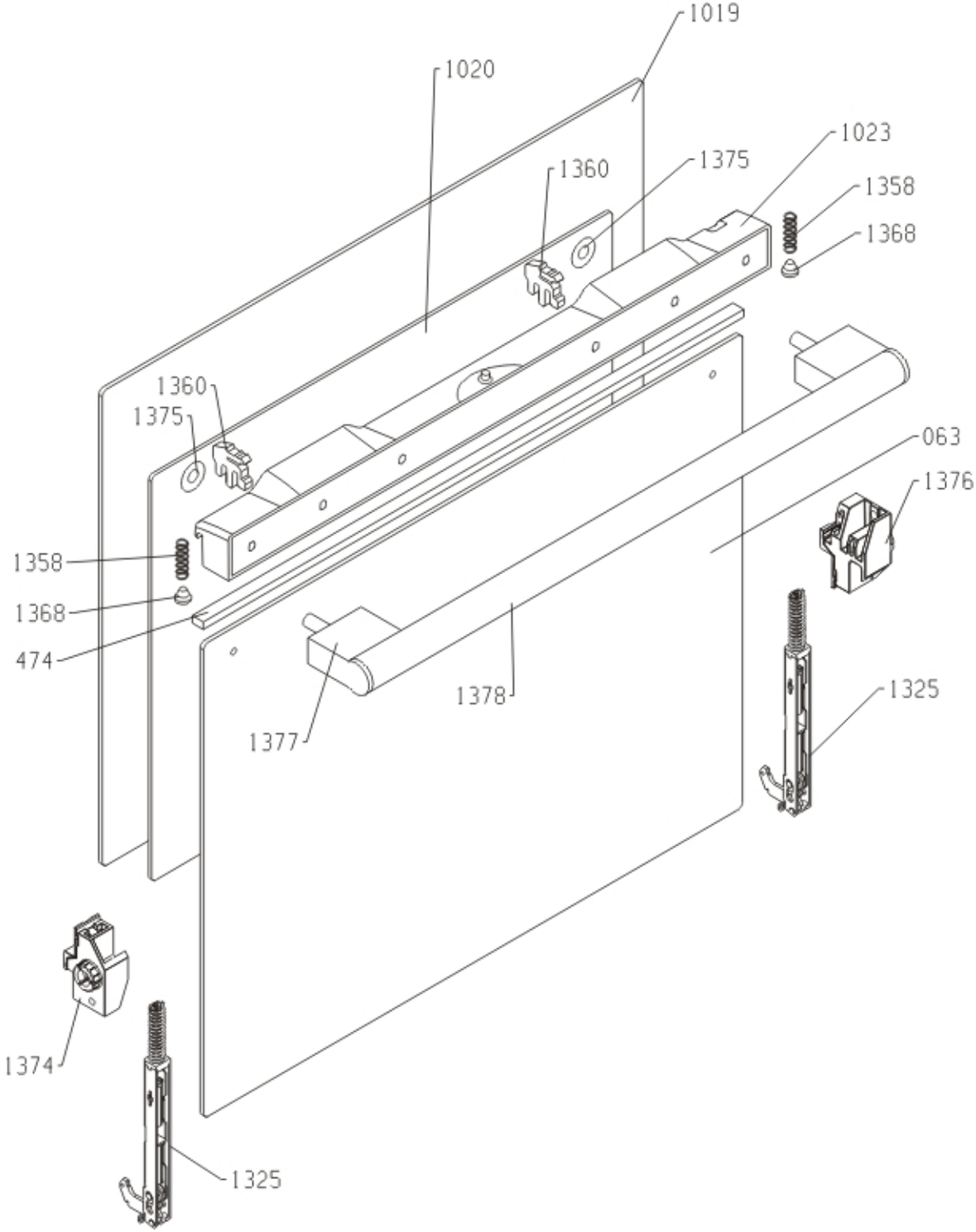
1019
1020
1023
1360
1375
1358
1368
1360
1375
063
1376
1358
1368
474
1378
1377
1325
1374
1325

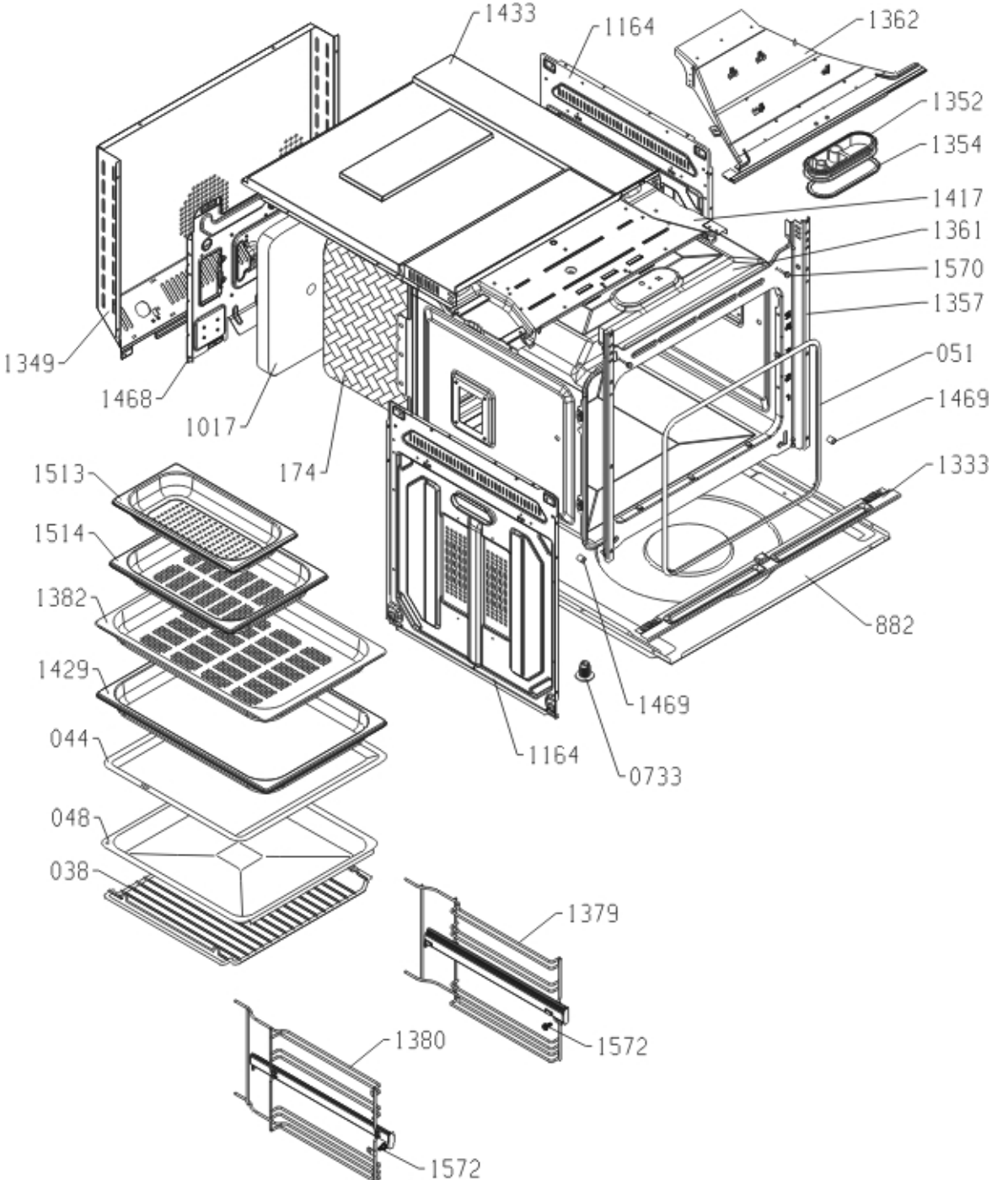
1433
1164
1362
1352
1354
1417
1361
1570
1357
051
1469
1333
882
1469
0733
1164
1349
1468
1017
174
1513
1514
1382
1429
044
048
038
1379
1572
1380
1572

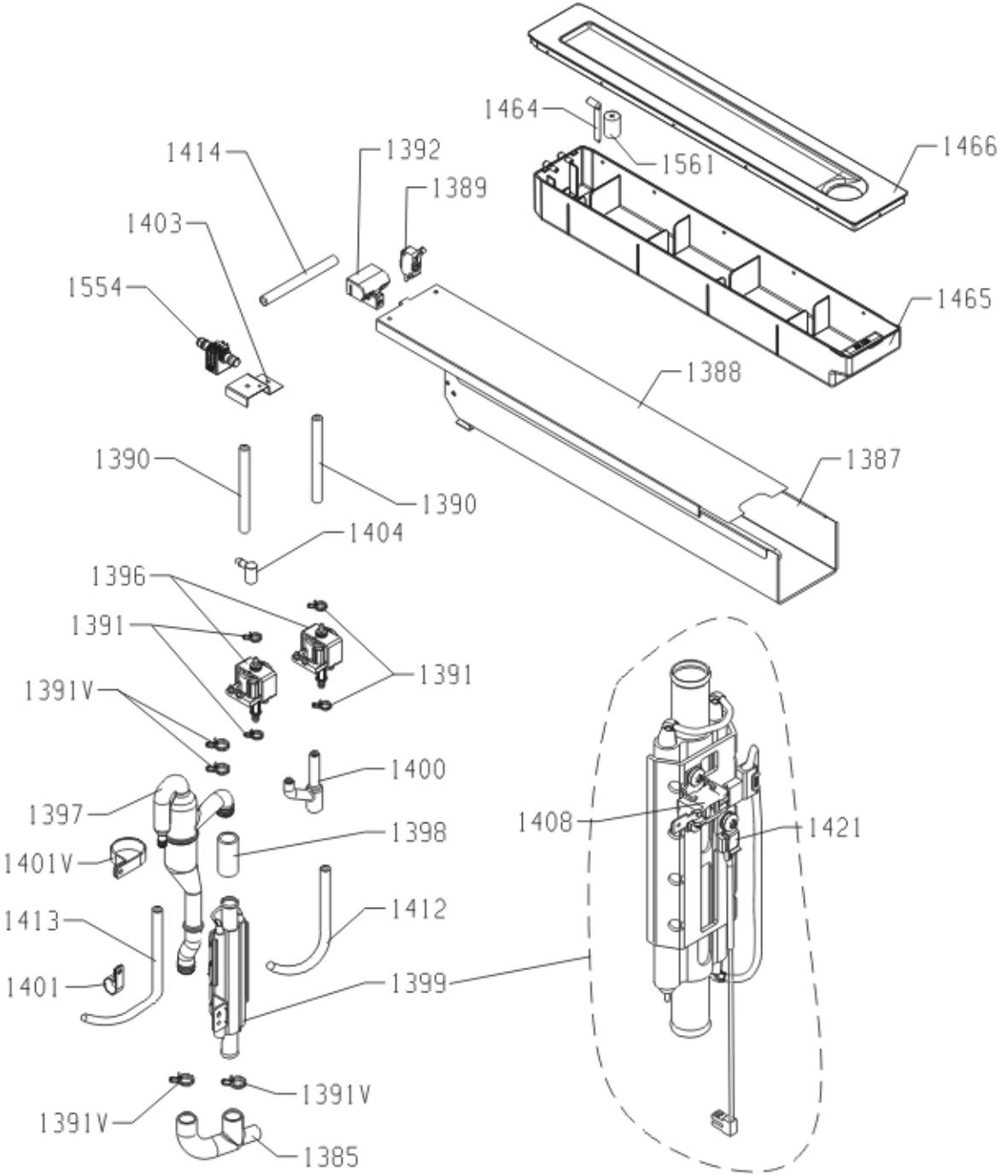
1464
1561
1466
1414
1392
1389
1403
1554
1465
1388
1387
1390
1390
1404
1396
1391
1391
1391V
1400
1397
1408
1421
1398
1401V
1412
1413
1399
1401
1391V
1391V
1385

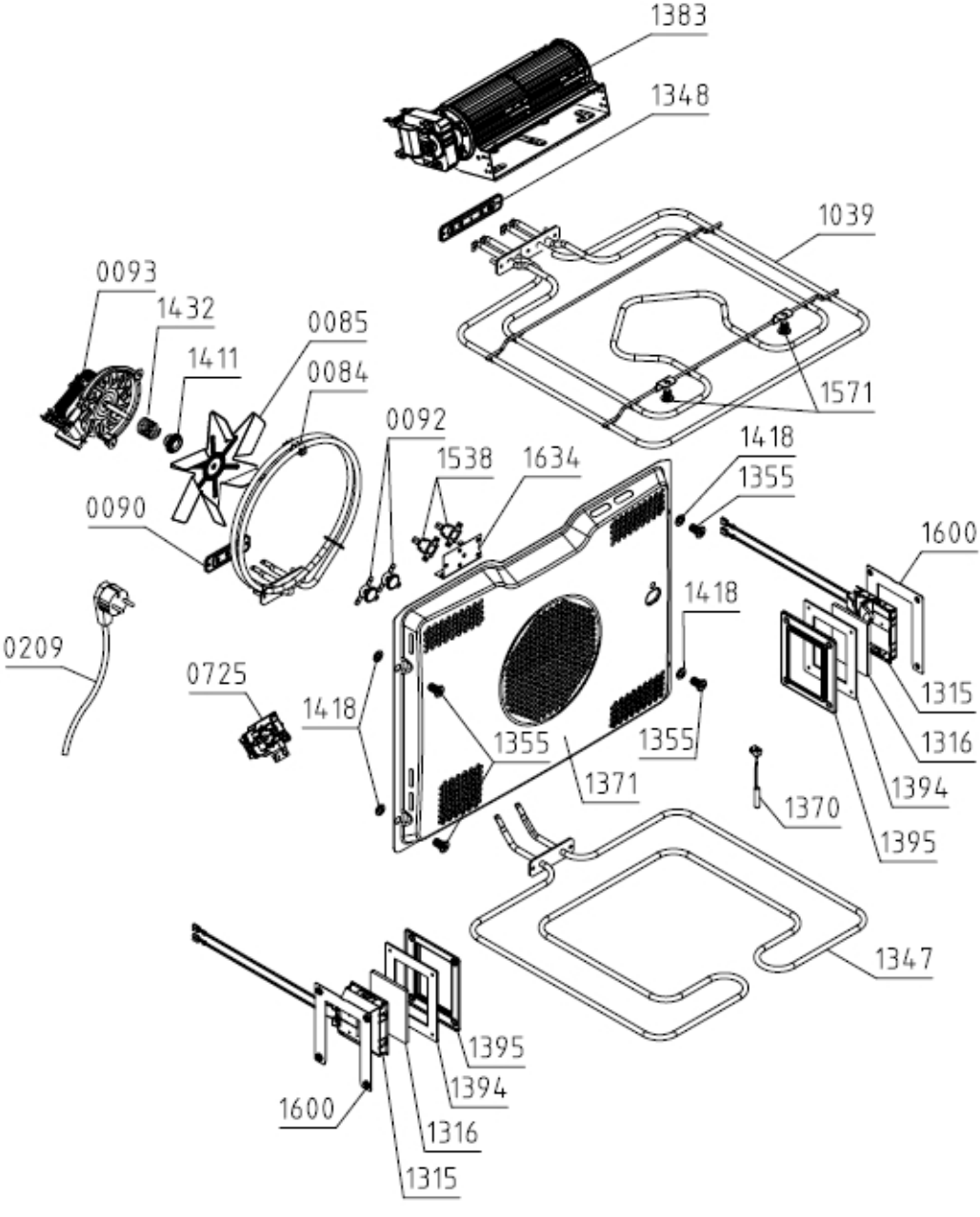
1383
1348
1039
0093
1432
0085
1411
0084
1571
0092
1538
1634
1418
1355
0090
1600
1418
0209
0725
1418
1315
1355
1355
1316
1371
1394
1370
1395
1347
1395
1394
1600
1316
1315